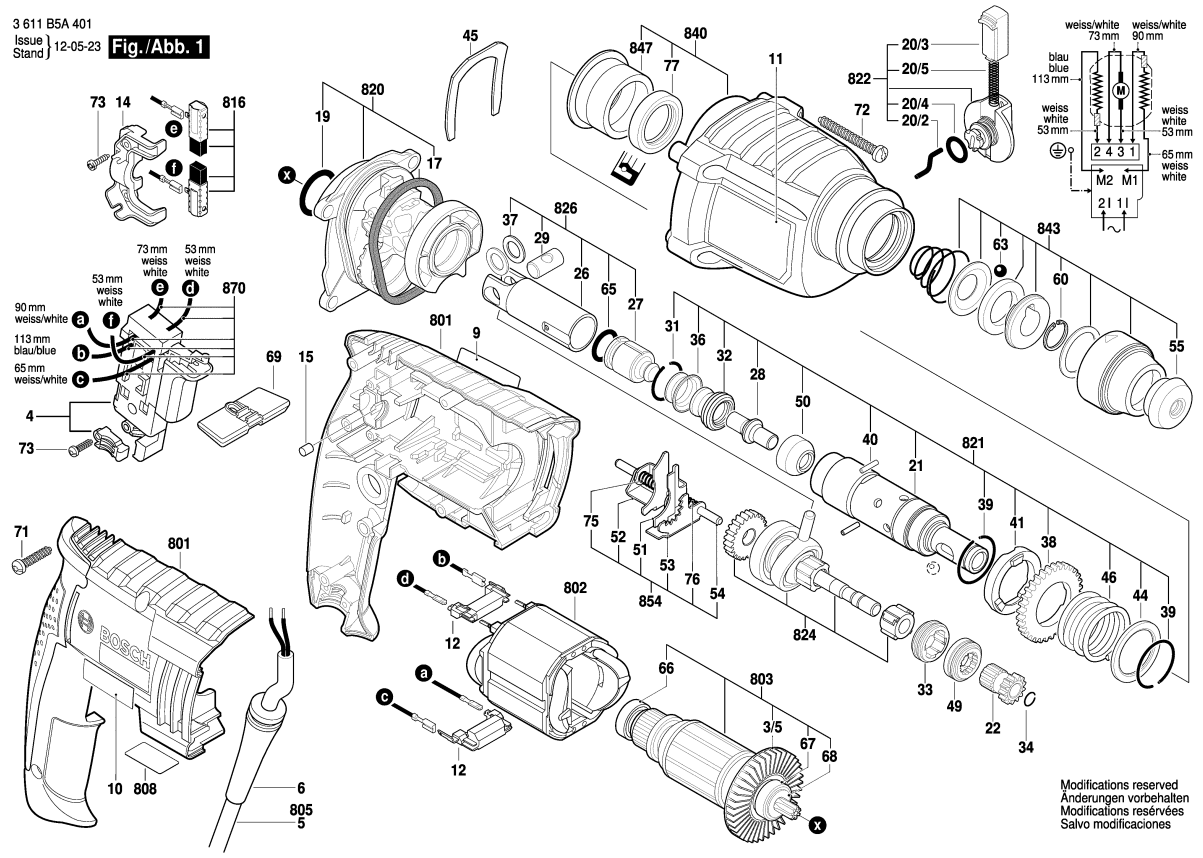

Моля, обърнете внимание: ремонтите, измененията и изпитването трябва да бъдат извършвани професионално.
Трябва да бъдат спазвани указанията за безопасност съгласно IEC, EN, VDE, AFNOR и други валидни в съответната страна
Правата за технически изменения и изменения на цената запазени. Информацията за продуктите и цените / ценовите групи се

Състояние: 12.12.2012

Поз.	Бр	Каталожен №	Обозначение	Указания/предшестве	PG	
3/5	1	1 616 610 113	ВЕНТИЛАТОР	.	14	S
4	1	1 617 200 542	ПУСКОВ КЛЮЧ	.	30	S
6	1	2 600 703 018	НАКРАЙНИК ЗА	Ø7,3-Ø8,6x76 MM .	13	S
9	1	1 618 B00 02G	ТАБЕЛКА	GBH 2-20 D .	13	S
10	1	1 618 B00 02H	ТАБЕЛКА	GBH 2-20 D .	13	S
11	1	1 618 B00 401	ТАБЕЛКА	.	13	S
12	2	1 617 328 032	ФИЛТЪР ПРОТИВ	.	20	S
14	1	1 618 B00 80A	ЛАГЕРЕН МОСТ	.	00	S
15	1	2 603 100 056	ГУМЕНА ПЛОЧА	.	11	S
17	1	1 610 290 108	О-ПРЪСТЕН	.	11	S
19	1	1 610 210 184	О-ПРЪСТЕН	.	10	S
20/2	1	1 614 690 009	ЩИФТ	.	15	S
20/3	1	1 612 026 035	ШАЛТЕР-БУТОН	ЧЕРВЕНО	11	S
20/4	1	1 610 210 046	О-ПРЪСТЕН	2,7x10,5 MM .	11	S
20/5	1	1 614 611 006	ПРИТИСКАЩА	.	15	S
21	1	1 615 806 236	ТРЪБА НА	.	33	S
22	1	1 616 328 053	ЗЪБНА ВТУЛКА	.	21	S
26	1	1 618 700 083	БУТАЛО	.	24	S
27	1	1 618 710 085	УДАРНИК	.	23	S
28	1	1 613 124 084	УДАРЕН БОЛТ	.	16	S
29	1	1 613 100 034	БУТАЛЕН БОЛТ	.	14	S
31	1	1 614 601 053	ЗЕГЕРШАЙБА	.	10	S
32	1	1 610 508 051	ГУМЕН МАНШОН	.	16	S
33	1	1 615 820 103	ПРЕВКЛЮЧВАТЕЛ	.	13	S
34	1	1 619 P00 829	ЗЕГЕРШАЙБА	.	10	S
36	1	1 610 551 008	ВТУЛКА	.	11	S
37	2	1 610 100 016	ШАЙБИ	.	11	S
38	1	1 616 317 084	ЗЪБНО КОЛЕЛО	.	28	S
39	2	1 614 601 055	ЗЕГЕРШАЙБА	.	10	S
40	2	1 613 100 032	ЦИЛИНДРИЧЕН	.	10	S
41	1	1 610 102 072	ШАЙБА	.	18	S
44	1	1 610 102 092	КОМУТАЦИОННА	.	10	S
45	1	1 611 016 003	ОПОРНА	.	12	S
46	1	1 614 630 003	ПРИТИСКАЩА	.	12	S
49	1	1 615 820 104	ПРЕВКЛЮЧВАТЕЛ	.	13	S
50	1	1 610 400 039	ВОДЕЩА БУКСА	.	17	S
51	1	1 610 021 004	ШАЛТЕР-ПЛАТКА	.	10	S
52	1	1 610 021 006	ШАЛТЕР-ПЛАТКА	.	10	S
53	1	1 610 021 005	ШАЛТЕР-ПЛАТКА	.	10	S
54	1	1 613 023 005	ВОДЕЩА ЩАНГА	.	11	S

Поз.	Бр	Каталожен №	Обозначение	Указания/предшестве	PG	
55	1	1 610 499 060	ПРЕДПАЗНА	.	12	S
60	1	1 614 601 077	ЗЕГЕРКА	.	11	S
63	1	1 903 230 013	САЧМА	DIN 5401-Ø7MM-III-ST	10	S
65	1	1 610 210 186	О-ПРЪСТЕН	.	12	S
66	1	2 609 110 491	САЧМЕН ЛАГЕР	.	17	S
67	1	1 610 905 047	САЧМЕН ЛАГЕР	.	20	S
68	1	1 600 100 037	ПОДЛОЖНА	.	10	S
69	1	1 613 231 030	РЕВЕРС	.	10	S
71	5	2 603 490 023	TORX-ВИНТ	4x20 .	10	S
72	4	1 613 435 039	TORX-ВИНТ	.	10	S
73	3	1 613 435 034	ВИНТ	3x10 ST .	10	S
75	1	1 614 643 025	ПРИТИСКАЩА	.	10	S
76	1	1 614 643 023	ПРИТИСКАЩА	.	10	S
77	1	1 619 P09 722	СЕМЕРИНГ	.	14	S
120	1	1 618 B00 500	ДОПЪЛНИТЕЛНА	.	00	S
120/120	1	1 612 025 058	ДОПЪЛНИТЕЛНА	M8 ЧЕРНО	19	S
120/124	1	1 611 316 021	СКОБА	Ø50 MM .	14	S
120/125	1	1 613 490 002	БОЛТ ЗА	M8x40 MM .	13	S
120/802	1	1 617 000 475	ДЪРЖАЧ	.	21	S
651	1	1 613 001 009	ОГРАНИЧИТЕЛ ЗА	SW 6x210 MM .	15	S
801	1	1 617 000 6B8	КОРПУС НА	.	32	S
802	1	1 614 220 212	СТАТОР	230V .	29	S
803	1	1 614 010 B1C	РОТОР	.	39	S
805	1	1 607 000 227	ЗАХРАНВАЩ	EU 4,15m 2 x 1,0mm H	30	S
808	1	1 601 106 036	ТАБЕЛКА	26x37 MM .	13	S
816	1	1 619 P01 777	ЧЕТКИ-КОМПЛЕКТ	.	23	S
820	1	1 617 000 6BB	МЕЖДИНЕН	.	30	S
821	1	1 600 A00 13V	ТРЪБА НА	.	43	S
822	1	1 612 026 151	ПРЕВКЛЮЧВАТЕЛ	ЧЕРНО	26	S
824	1	1 617 000 6BC	МЕЖДИНЕН ВАЛ	.	36	S
826	1	1 600 A00 13X	БУТАЛО	.	31	S
840	1	1 617 000 6BF	КОПРУС	.	33	S
843	1	1 617 000 6EP	ПРЕДПАЗНА	.	21	S
847	1	1 610 202 031	ВТУЛКОВ ЛАГЕР	.	18	S
854	1	1 600 A00	ВОДЕЩА ЩАНГА	.	21	S
870	1	1 619 P01 776	СВЪРЗВАЩ	.	16	S

3 611 B5A 401
Issue / Stand 12-05-23 **Fig./Abb. 2**

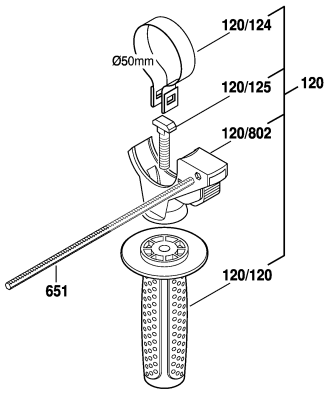

Modifications reserved
Änderungen vorbehalten
Modifications resérvées
Salvo modificaciones

Моля, обърнете внимание: ремонтите, измененията и изпитването трябва да бъдат извършвани професионално.
Трябва да бъдат спазвани указанията за безопасност съгласно IEC, EN, VDE, AFNOR и други валидни в съответната страна
Правата за технически изменения и изменения на цената запазени. Информацията за продуктите и цените / ценовите групи се

Състояние: 12.12.2012

Поз.	Бр	Каталожен №	Обозначение	Указания/предшествие	PG	

Поз.	Бр	Каталожен №	Обозначение	Указания/предшествие	PG	